HSC2211 静态扭矩传感器（HSC2211 Static Torque Sensor）

- 两端均为键槽连接，便于安装
- 用于正反扭矩值的测量
- 铝合金/不锈钢/合金钢材质，结构紧凑
- 电阻应变式原理，精度高，性能稳定可靠
- 测量范围小，满足 150Nm以下扭力值测量
- 适用于静态非连续旋转的扭矩值测量

型号	材质	测量范围(Measurement range)	单位
HSC2211	不锈钢	0~30,50,100,150	Nm

主要技术指标(Performance Specification)

- 输出灵敏度(Rated Output)：1.5±10%mV/V
- 零点输出(Zero Balance):≤±0.02mV/V
- 非线性(Nonlinearity)：0.1%F.S.
- 滞后(Hysteresis)：0.1%F.S.
- 重复性(Repeatability)：0.1%F.S.
- 蠕变30分钟(Creep 30min)：0.1%F.S.
- 工作温度(Operating Temperature)：-20~75℃
- 温度补偿范围(Compensated Temperature)：-10~60℃
- 零点温度影响(Temp Effect On Zero)：0.03%F.S./10℃
- 输出温度影响(Temp Effect On Output)：0.03%F.S./10℃
- 激励电压(Excitation)：5-15VDC
- 绝缘电阻(Insulation Resistance)：≥2000MΩ/100VDC
- 输入电阻(Input Resistance)：350/700±10Ω
- 输出电阻(Output Resistance)：350/700±10Ω
- 安全过载(Safe overload)：150%F.S.
- 极限过载(Ultimate overload)：200%F.S.
- 材质(Material)：轴材料不锈钢、合金钢或铝合金，外壳为铝
- 电缆尺寸(Cable size)：Φ5*3m
- 接线定义(Connection definition)：Exc+:红red
  Exc-:黑Black Sig+:绿Green Sig-:白White
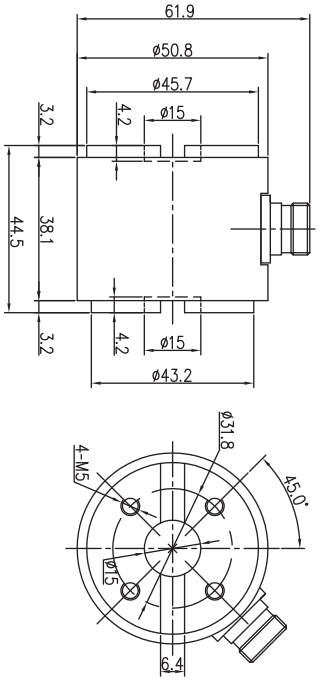
单位:mm